Dane aktualne na dzień: 26-11-2026 23:09

Link do produktu: https://elektrone.pl/gniazdo-meblowe-podszafkowe-virone-fs-15b-3x-2pz-2x-usb-uchwyt-na-telefon-i-przewod-1-5m-p-5065.html



GNIAZDO MEBLOWE PODSZAFKOWE VIRONE FS-15/B 3x 2P+Z 2x USB + UCHWYT NA TELEFON I PRZEWÓD 1,5m

Cena brutto	**106,49 zł**
Cena netto	**86,58 zł**
Dostępność	**Na zamówienie: 1-2 dni**
Czas wysyłki	**24 godziny**
Numer katalogowy	**FS-15/B**
Kod EAN	**5908254825590**
Producent	**VIRONE**

Opis produktu

Gniazdo meblowe, podszafkowe ViRONE FS-15/B wyposażono w **3 gniazda sieciowe (2P+Z)** z uziemieniem, **2 porty ładowarki USB**, przewód o dł. **1,5m** oraz **uchwyt na telefon / tablet.**

Nadaje się do użytku w kuchni czy biurze - w szafkach, pod szafkami czy w witrynach.

Istnieją **3 sposoby montażu:**

1. **Na ścianie:** rozstaw otworów do zawieszenia gniazda na ścianie (227mm) za pomocą śrub M3 (brak w zestawie).
2. **W blacie:** należy wykorzystać otwory oznaczone na schemacie jako (1) do montażu do blatu/biurka lub jako (2) do przymocowania do ściany (rozstaw otworów montażowych 225mm, należy wykorzystać śruby M3, brak w zestawie).
3. **Za pomocą pasków z rzepami (w zestawie):** wystarczy umieścić pasek wewnątrz wgłębienia i przykleić gniazdo w wybranym miejscu.

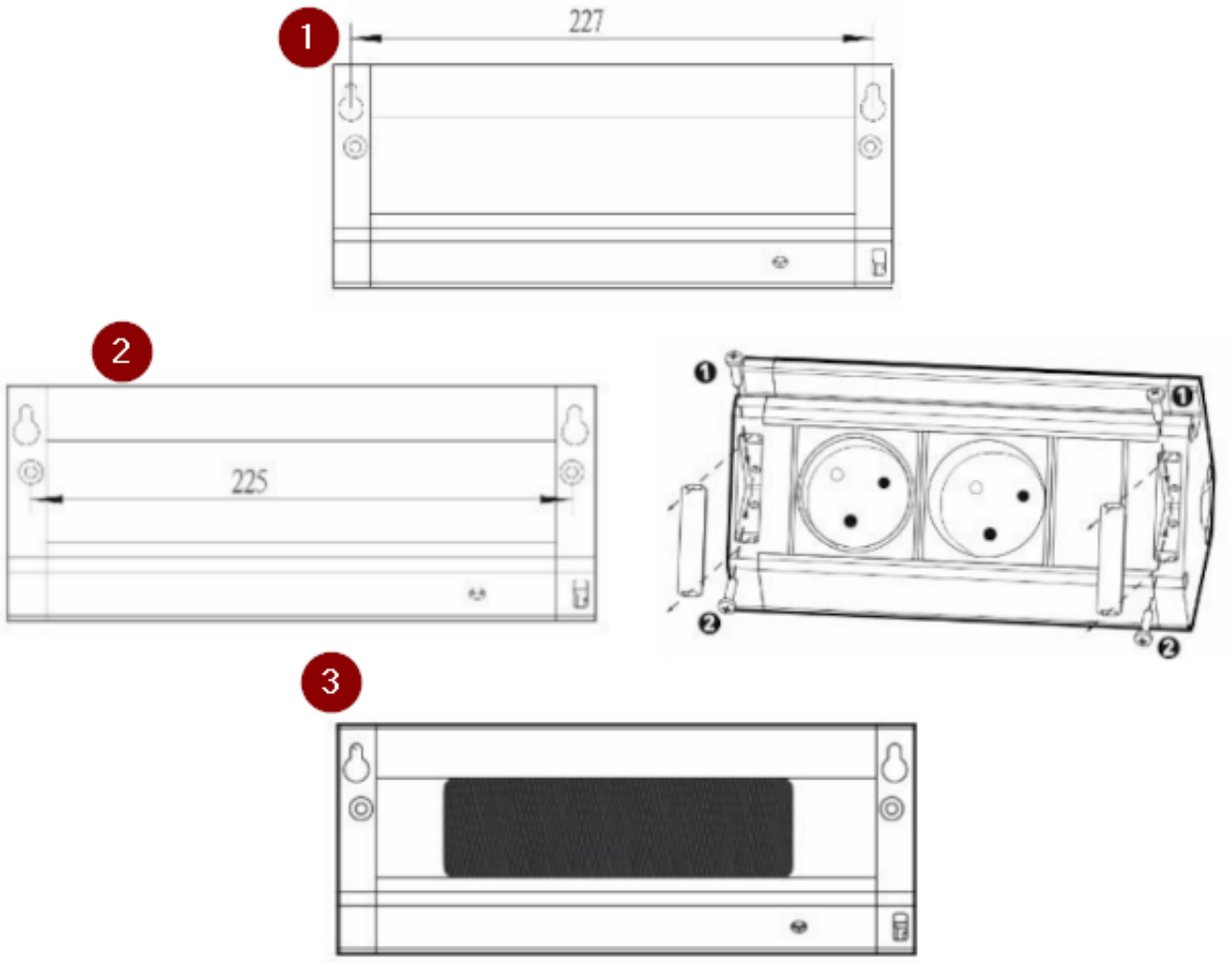

Specyfikacja techniczna:

- ilość gniazd: 3
- typ gniazda: 2P+Z
- standard gniazd: french (typ E)
- max. obciążenie: 3680W
- przewód: H05VV-F 3x1,5mm2 o dł. 1,5m
- ładowarka: 2 porty USB, typ A
- napięcie wyjściowe ładowarki USB: 5VDC / 2,4A
- średnia sprawność czynna: 80%
- wydajność przy niskim obciążeniu (10%): 77,2%
- wyłącznik: -
- stopień ochrony: IP20
- materiał: tworzywo sztuczne
- montaż: podszafkowy
- kolor: czarny
- napięcie zasilania: 230V~, 50Hz
- prąd: max. 16A
- pobór mocy bez obciążenia: 0,07W
- wymiary: 237 x 82,4 x 60 mm
- waga netto: 0,548 kg

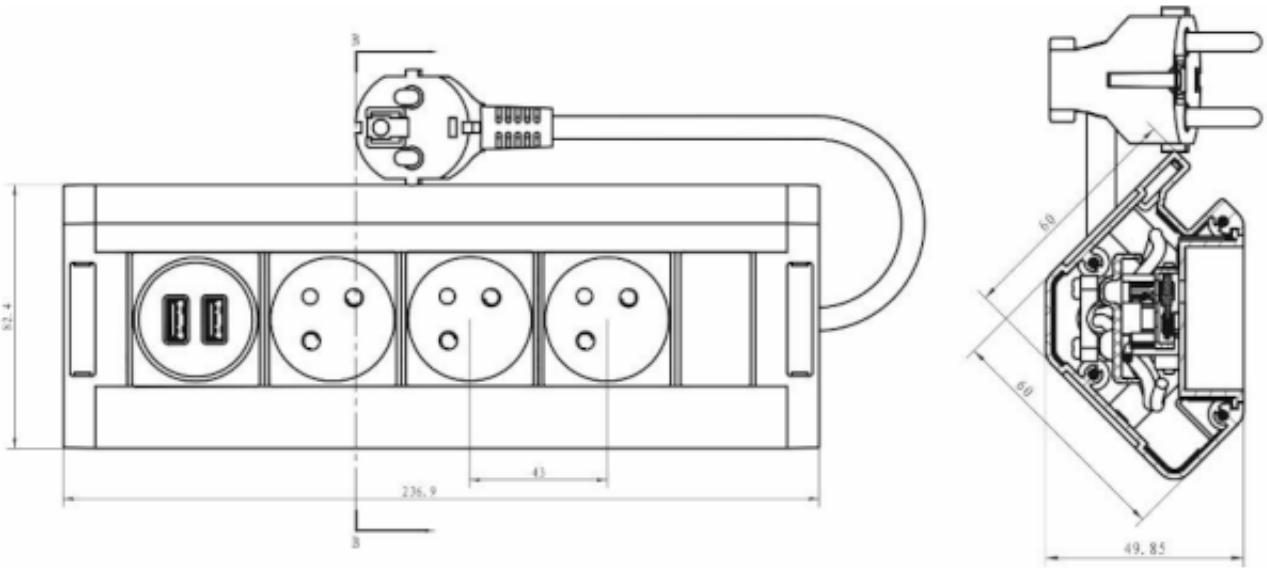

W zestawie:

- gniazdo Virone FS-15/B - 1 szt;
- instrukcja skrócona.